Finanziato dall'Unione europea NextGenerationEU

Italiadomani PIANO NAZIONALE DI RIPRESA E RESILIENZA

MINISTERO DELL'INTERNO

COMUNE DI FOLIGNO

AREA GOVERNO DEL TERRITORIO
Servizio Programmazione e Sviluppo Economico

PROGETTO:

PNRR – MISSIONE 5, COMPONENTE 2 – MISURA 2 – INVESTIMENTO 2.1 – FINANZIAMENTO U.E. NEXT GENERATION EU
"INVESTIMENTI IN PROGETTI DI RIGENERAZIONE URBANA VOLTI A RIDURRE SITUAZIONE DI EMARGINAZIONE E DEGRADO SOCIALE"
REALIZZAZIONE DELL'INTERVENTO

"IL PARCO DELL'AEROPORTO PARCO DEGLI ANIMALI"

CUP C61B21003590005

GRUPPO DI LAVORO:

PROGETTAZIONE ARCHITETTONICA E COORDINAMENTO DELLA SICUREZZA :
Arch. Marco Pinca

PROGETTAZIONE STRUTTURALE:
Ing. Paolo Satta

GIOVANE PROFESSIONISTA:
Ing. Arch. Francesca Tamburini

GEOLOGO:
Geol. Alessandro Tabarrini

FASE DI PROGETTO:
ESECUTIVO

TITOLO ELABORATO:
PROGETTO ARCHITETTONICO: ABACO DEGLI INFISSI

TITOLO TAVOLA:
ARC113

CODICE DOCUMENTO:
A271_ESRE_ARC00113

SCALA:
N/A

STATO:
IN CONSEGNA

REV	DATA	EMISSIONE	RED.	VER.	APP.
01	Giugno 2023	revisione per consiglio comunale	M.P.	M. Pinca	M. Pinca
00	Aprile 2023	prima emissione	M.P.	M. Pinca	M. Pinca

DIRETTORE TECNICO: ing. Paolo Satta

oikos progetti

kiwa certified 17353

oikos progetti s.r.l.
Via A. Vici, 06034, Foligno - PG
Tel. 0742.260096 - Fax 0742.322077
oikos@oikosprogetti.com
P. IVA: 03431280548

QUESTO DOCUMENTO E' DI PROPRIETA' DI OIKOS PROGETTI SRL
E' PROIBITA LA RIPRODUZIONE ANCHE PARZIALE E LA CESSIONE A TERZI SENZA LA NOSTRA AUTORIZZAZIONE

FINESTRA A TAGLIO TERMICO

F2

ASm	3
AV	0
TOT	3

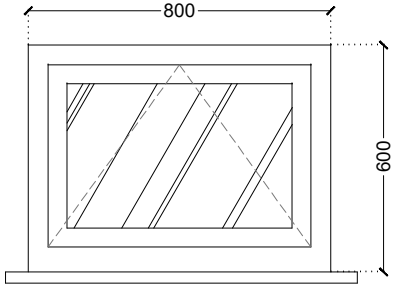

PROSPETTO ESTERNO
scala 1:20

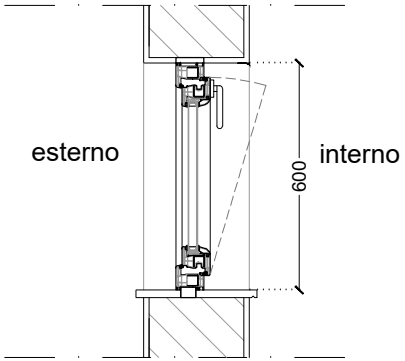

SEZIONE VERTICALE
scala 1:20

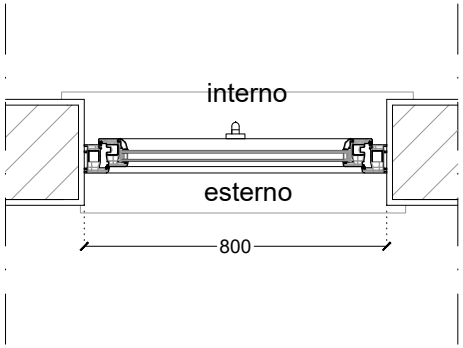

SEZIONE ORIZZONTALE
scala 1:20

FINESTRA A VASISTAS IN PVC 80x60

TELAIO	Telaio fisso multicamera in PVC, con rinforzo metallico, opportunamente sagomato, che dovrà necessariamente alloggiare nella propria camera, non avere nessun contatto con aria e acqua e deve consentire un corretto fissaggio delle viti per la ferramenta. Anta apribile è opportunamente sagomata per consentire il perfetto funzionamento a "DUE GUARNIZIONI", le pareti visibili interne ed esterne del profilato dovranno avere uno spessore minimo secondo la normativa UNI EN 12608.
GUARNIZIONI	Tutte le giunzioni tra i profili saranno incollate e sigillate con colla per metalli poliuretanica a 2 componenti. Le guarnizioni cingivetro saranno in elastomero (EPDM) e compenseranno le sensibili differenze di spessore, inevitabili elle lastre di vetrocamera e/o stratificate, garantendo, contemporaneamente, una corretta pressione di lavoro perimetrale.

9.5.62.2	VETRATA TERMO-ISOLANTE BASSOEMMISSIVA E/O SELETTIVA 4/15 Argon 90% / |4 Caratteristiche tecniche: Trasmittanza termica vetrata (EN 673) [W/mq*k]: Ug = 1.1 ÷ 1.3 Fattore solare (EN 410)[%]: g = 62÷66; Trasmissione luminosa (EN 410) [%]: TL = 78÷82; Resistenza acustica (En 12758) [dB]: Rw = 29÷30; Peso vetrata [kg/mq] = 20; Resistenza agli urti (EN 12600) = n.c.; Attacchi manuali (EN 356) = n.c.
ACCESSORI	Le giunzioni a 45° e 90° saranno effettuate per mezzo di apposite squadrette e cavallotti, in lega di alluminio dotate di canaline per una corretta distribuzione della colla.

Doc:

A271ESGR_ARC00113

FINESTRA A TAGLIO TERMICO

F4

ASm	0
AV	4
TOT	4

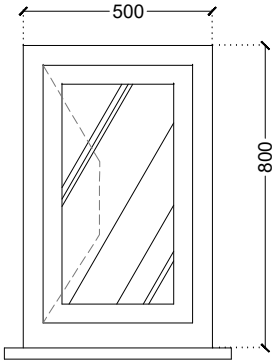

PROSPETTO ESTERNO
scala 1:20

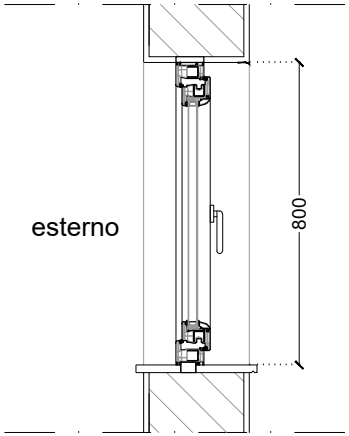

SEZIONE VERTICALE
scala 1:20

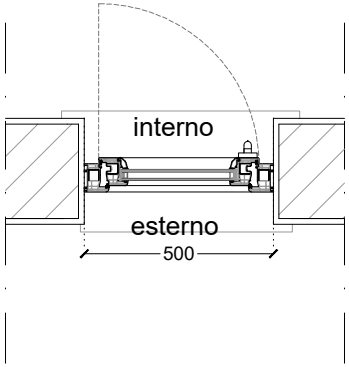

SEZIONE ORIZZONTALE
scala 1:20

FINESTRA A VASISTAS IN PVC 50x80

TELAIO	Telaio fisso multicamera in PVC, con rinforzo metallico, opportunamente sagomato, che dovrà necessariamente alloggiare nella propria camera, non avere nessun contatto con aria e acqua e deve consentire un corretto fissaggio delle viti per la ferramenta. Anta apribile è opportunamente sagomata per consentire il perfetto funzionamento a "DUE GUARNIZIONI", le pareti visibili interne ed esterne del profilato dovranno avere uno spessore minimo secondo la normativa UNI EN 12608.
GUARNIZIONI	Tutte le giunzioni tra i profili saranno incollate e sigillate con colla per metalli poliuretanica a 2 componenti. Le guarnizioni cingivetro saranno in elastomero (EPDM) e compenseranno le sensibili differenze di spessore, inevitabili elle lastre di vetrocamera e/o stratificate, garantendo, contemporaneamente, una corretta pressione di lavoro perimetrale.

9.5.62.2	VETRATA TERMO-ISOLANTE BASSOEMMISSIVA E/O SELETTIVA 4/15 Argon 90% / |4 Caratteristiche tecniche: Trasmittanza termica vetrata (EN 673) [W/mq*k]: Ug = 1.1 ÷ 1.3 Fattore solare (EN 410)[%]: g = 62÷66; Trasmissione luminosa (EN 410) [%]: TL = 78÷82; Resistenza acustica (En 12758) [dB]: Rw = 29÷30; Peso vetrata [kg/mq] = 20; Resistenza agli urti (EN 12600) = n.c.; Attacchi manuali (EN 356) = n.c.
ACCESSORI	Le giunzioni a 45° e 90° saranno effettuate per mezzo di apposite squadrette e cavallotti, in lega di alluminio dotate di canaline per una corretta distribuzione della colla.

Doc:

A271ESGR_ARC00113

FINESTRA A
TAGLIO TERMICO

F5

ASm	0
AV	5
TOT	5

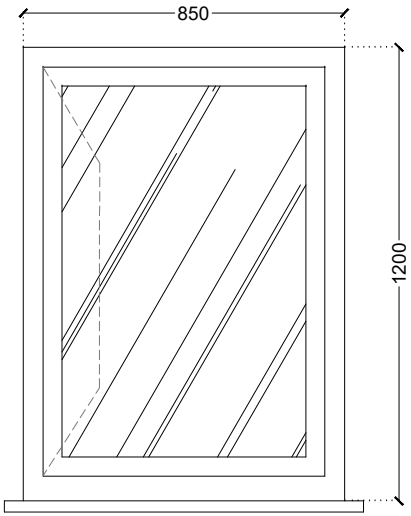

PROSPETTO ESTERNO
scala 1:20

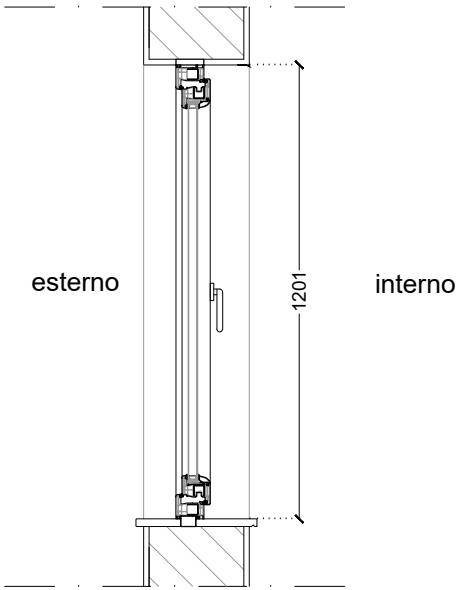

SEZIONE VERTICALE
scala 1:20

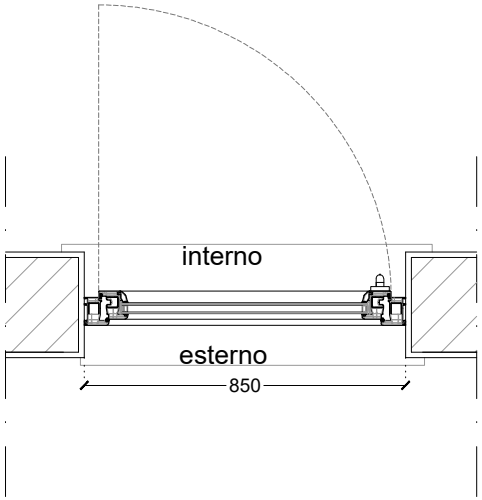

SEZIONE ORIZZONTALE
scala 1:20

FINESTRA A VASISTAS IN PVC 85x120

TELAIO	Telaio fisso multicamera in PVC, con rinforzo metallico, opportunamente sagomato, che dovrà necessariamente alloggiare nella propria camera, non avere nessun contatto con aria e acqua e deve consentire un corretto fissaggio delle viti per la ferramenta. Anta apribile è opportunamente sagomata per consentire il perfetto funzionamento a “DUE GUARNIZIONI”, le pareti visibili interne ed esterne del profilato dovranno avere uno spessore minimo secondo la normativa UNI EN 12608.
GUARNIZIONI	Tutte le giunzioni tra i profili saranno incollate e sigillate con colla per metalli poliuretanica a 2 componenti. Le guarnizioni cingivetro saranno in elastomero (EPDM) e compenseranno le sensibili differenze di spessore, inevitabili elle lastre di vetrocamera e/o stratificate, garantendo, contemporaneamente, una corretta pressione di lavoro perimetrale.

9.5.62.2	VETRATA TERMO-ISOLANTE BASSOEMMISSIVA E/O SELETTIVA 4/15 Argon 90% / |4 Caratteristiche tecniche: Trasmittanza termica vetrata (EN 673) [W/mq*k]: Ug = 1.1 ÷ 1.3 Fattore solare (EN 410)[%]: g = 62÷66; Trasmissione luminosa (EN 410) [%]: TL = 78÷82; Resistenza acustica (En 12758) [dB]: Rw = 29÷30; Peso vetrata [kg/mq] = 20; Resistenza agli urti (EN 12600) = n.c.; Attacchi manuali (EN 356) = n.c.
ACCESSORI	Le giunzioni a 45° e 90° saranno effettuate per mezzo di apposite squadrette e cavallotti, in lega di alluminio dotate di canaline per una corretta distribuzione della colla.

Doc:

A271ESGR_ARC00113

PORTA IN PVC

P1

ASm	0
AV	2
TOT	2

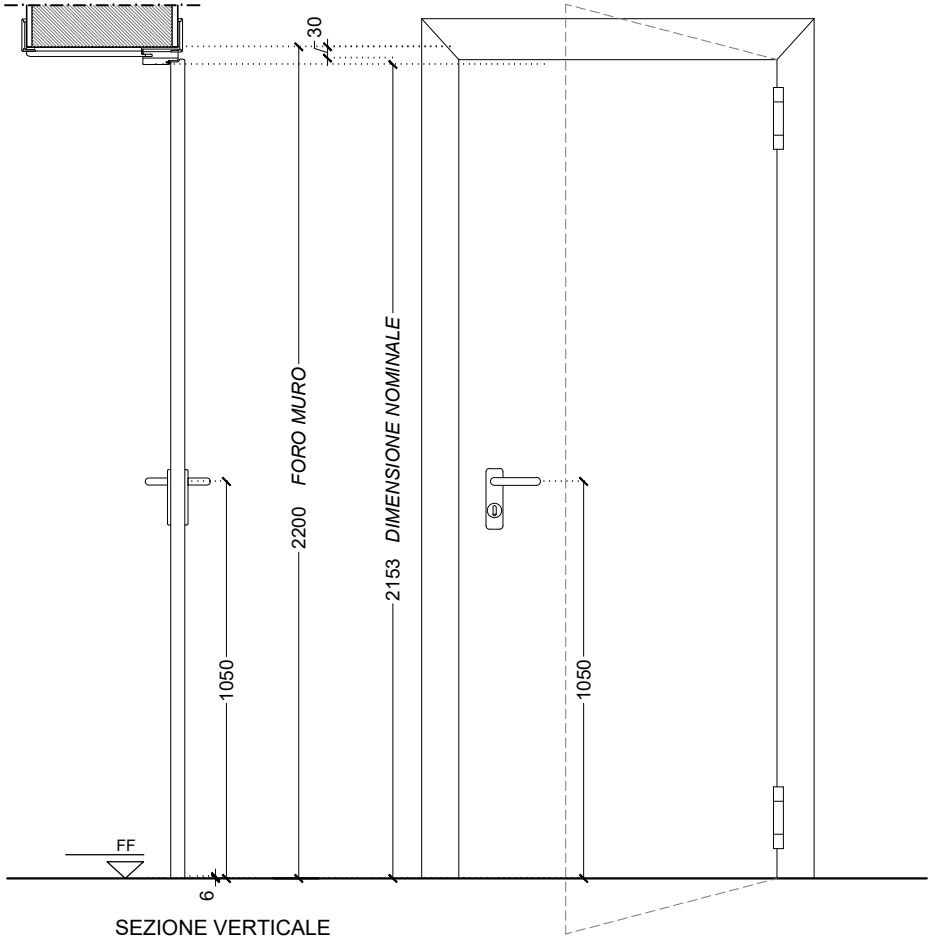

SEZIONE VERTICALE
scala 1:20

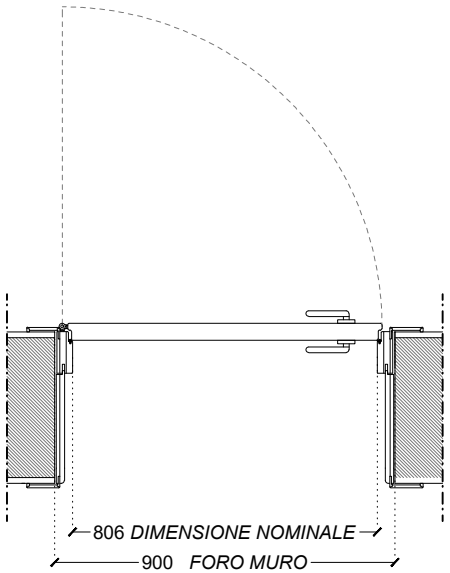

SEZIONE ORIZZONTALE
scala 1:20

PORTA INTERNA AD UN'ANTA

FORO MURO (mm)	L= 900 x H= 2200
DIMENSIONE NOMINALE (mm)	L= 806 x H= 2153
TELAIO	Il telaio sarà realizzato con profilo pluricellulare estruso in PVC dalla forma arrotondata e guarnizione di battuta, rinforzato internamente su due lati con profilo estruso in PVC. La larghezza del telaio fisso sarà di 65 mm come per l'anta complanare, sia all'esterno che all'interno. Tutti i profili, sia di telaio che di anta, dovranno essere realizzati secondo il principio delle 3 camere, costituiti cioè da profili interni ed esterni tubolari e dalla zona di isolamento, per garantire una buona resistenza meccanica e giunzioni a 45° e 90° stabili e ben allineate.

PANNELLI	Infisso di porta per interni in PVC ad 1 anta realizzato con pannello composto da profili pluricellulari estrusi in PVC rigido , rivestito esternamente con laminato plastico integrale antigraffio , riquadrato con profilo battuta e zoccolino, irrigidito internamente su due lati da un estruso in PVC.
GUARNIZIONI	Guarnizioni termoespandenti montate sul profilo perimetrale del telaio e sul profilo centrale.
ACCESSORI	2 cerniere a tre ali per ogni anta, maniglia in resina.
RESISTENZA AL FUOCO	Dovrà essere fornita la Certificazione in "Classe 1" di resistenza al fuoco.

Doc:

A271ESGR_ARC00113

PORTA IN PVC

P1a

ASm	0
AV	1
TOT	1

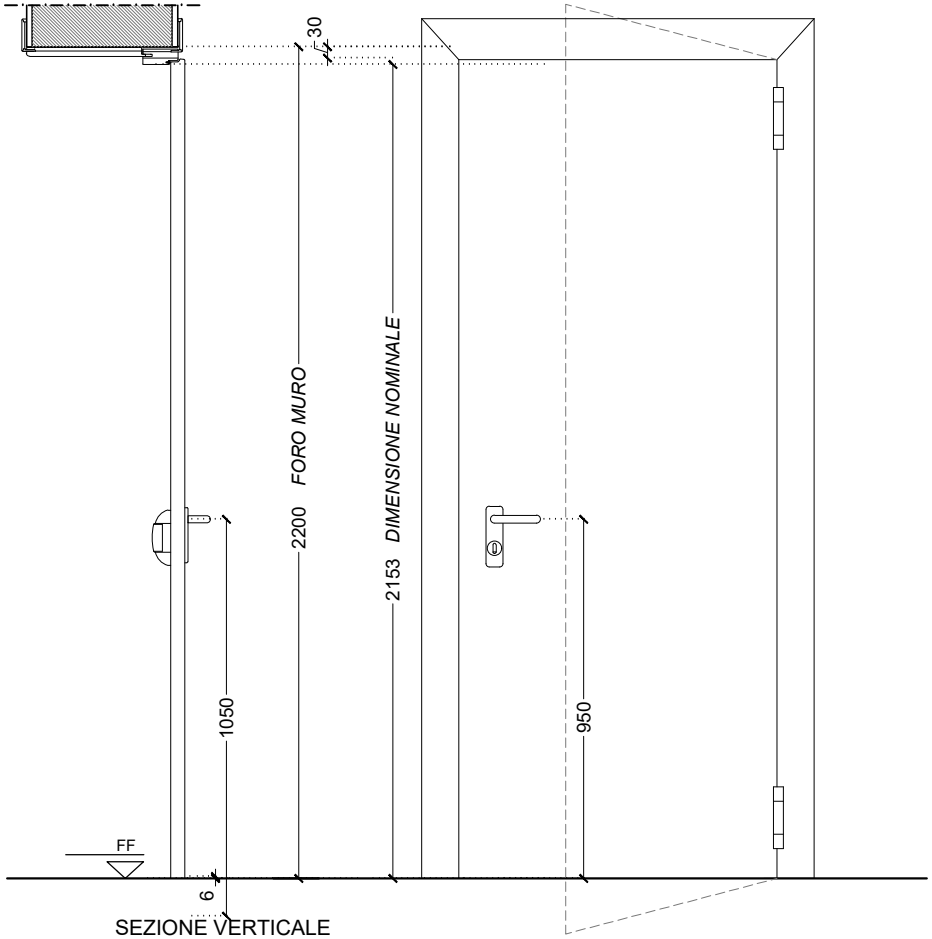

SEZIONE VERTICALE
scala 1:20

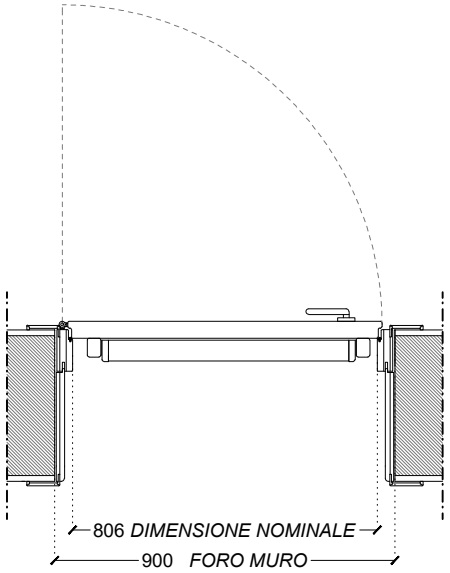

SEZIONE ORIZZONTALE
scala 1:20

PORTA INTERNA AD UN'ANTA

FORO MURO (mm)	L= 900 x H= 2200
DIMENSIONE NOMINALE (mm)	L= 806 x H= 2153
TELAIO	Il telaio sarà realizzato con profilo pluricellulare estruso in PVC dalla forma arrotondata e guarnizione di battuta, rinforzato internamente su due lati con profilo estruso in PVC. La larghezza del telaio fisso sarà di 65 mm come per l'anta complanare, sia all'esterno che all'interno. Tutti i profili, sia di telaio che di anta, dovranno essere realizzati secondo il principio delle 3 camere, costituiti cioè da profili interni ed esterni tubolari e dalla zona di isolamento, per garantire una buona resistenza meccanica e giunzioni a 45° e 90° stabili e ben allineate.

PANNELLI	Infisso di porta per interni in PVC ad 1 anta realizzato con pannello composto da profili pluricellulari estrusi in PVC rigido , rivestito esternamente con laminato plastico integrale antigraffio , riquadrato con profilo battuta e zoccolino, irrigidito internamente su due lati da un estruso in PVC.
GUARNIZIONI	Guarnizioni termoespandenti montate sul profilo perimetrale del telaio e sul profilo centrale.
ACCESSORI	2 cerniere a tre ali per ogni anta, maniglia in resina, maniglia in resina per disabili.
RESISTENZA AL FUOCO	Dovrà essere fornita la Certificazione in "Classe 1" di resistenza al fuoco.

Doc:

A271ESGR_ARC00113

PORTA IN PVC

P2

ASm	2
AV	12
TOT	14

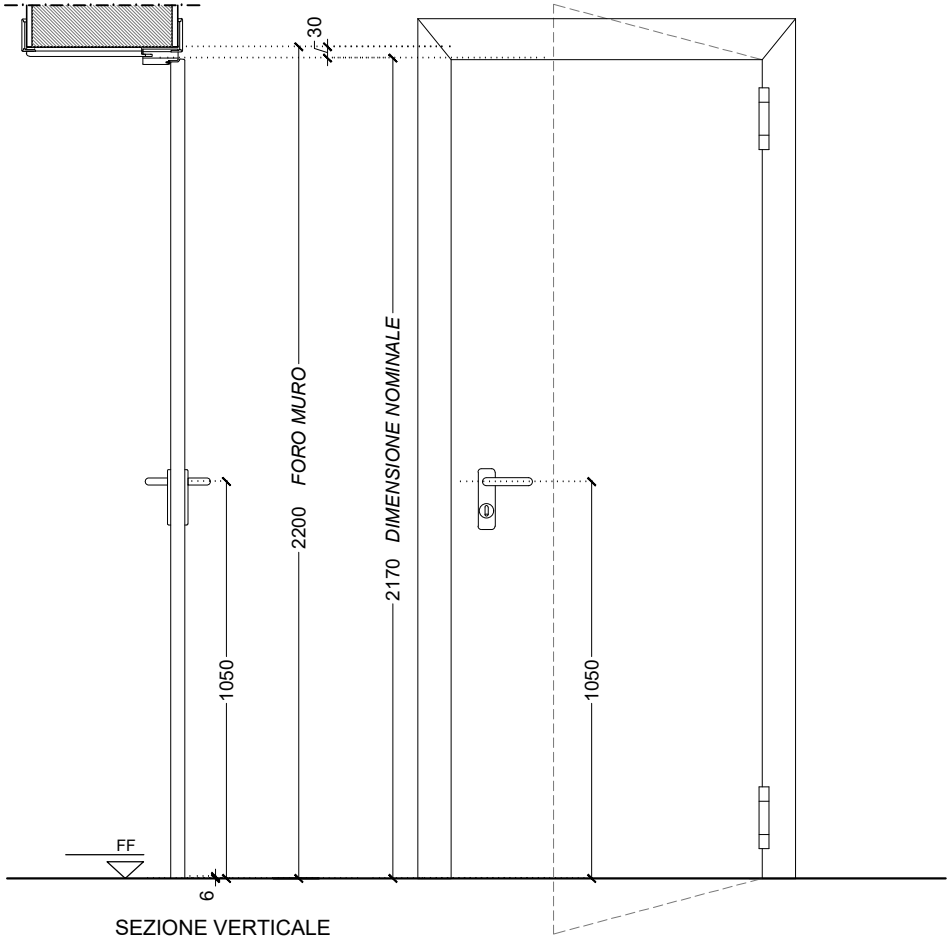

SEZIONE VERTICALE
scala 1:20

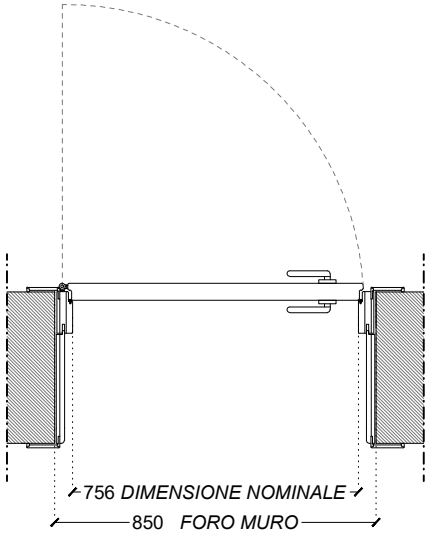

SEZIONE ORIZZONTALE
scala 1:20

PORTA INTERNA AD UN'ANTA

FORO MURO (mm)	L= 850 x H= 2200
DIMENSIONE NOMINALE (mm)	L= 756 x H= 2170
TELAIO	Il telaio sarà realizzato con profilo pluricellulare estruso in PVC dalla forma arrotondata e guarnizione di battuta, rinforzato internamente su due lati con profilo estruso in PVC. La larghezza del telaio fisso sarà di 65 mm come per l'anta complanare, sia all'esterno che all'interno. Tutti i profili, sia di telaio che di anta, dovranno essere realizzati secondo il principio delle 3 camere, costituiti cioè da profili interni ed esterni tubolari e dalla zona di isolamento, per garantire una buona resistenza meccanica e giunzioni a 45° e 90° stabili e ben allineate.

PANNELLI	Infisso di porta per interni in PVC ad 1 anta realizzato con pannello composto da profili pluricellulari estrusi in PVC rigido , rivestito esternamente con laminato plastico integrale antigraffio , riquadrato con profilo battuta e zoccolino, irrigidito internamente su due lati da un estruso in PVC.
GUARNIZIONI	Guarnizioni termoespandenti montate sul profilo perimetrale del telaio e sul profilo centrale.
ACCESSORI	2 cerniere a tre ali per ogni anta, maniglia in resina.
RESISTENZA AL FUOCO	Dovrà essere fornita la Certificazione in "Classe 1" di resistenza al fuoco.

Doc:

A271ESGR_ARC00113

PORTA IN PVC

P4

ASm	1
AV	0
TOT	1

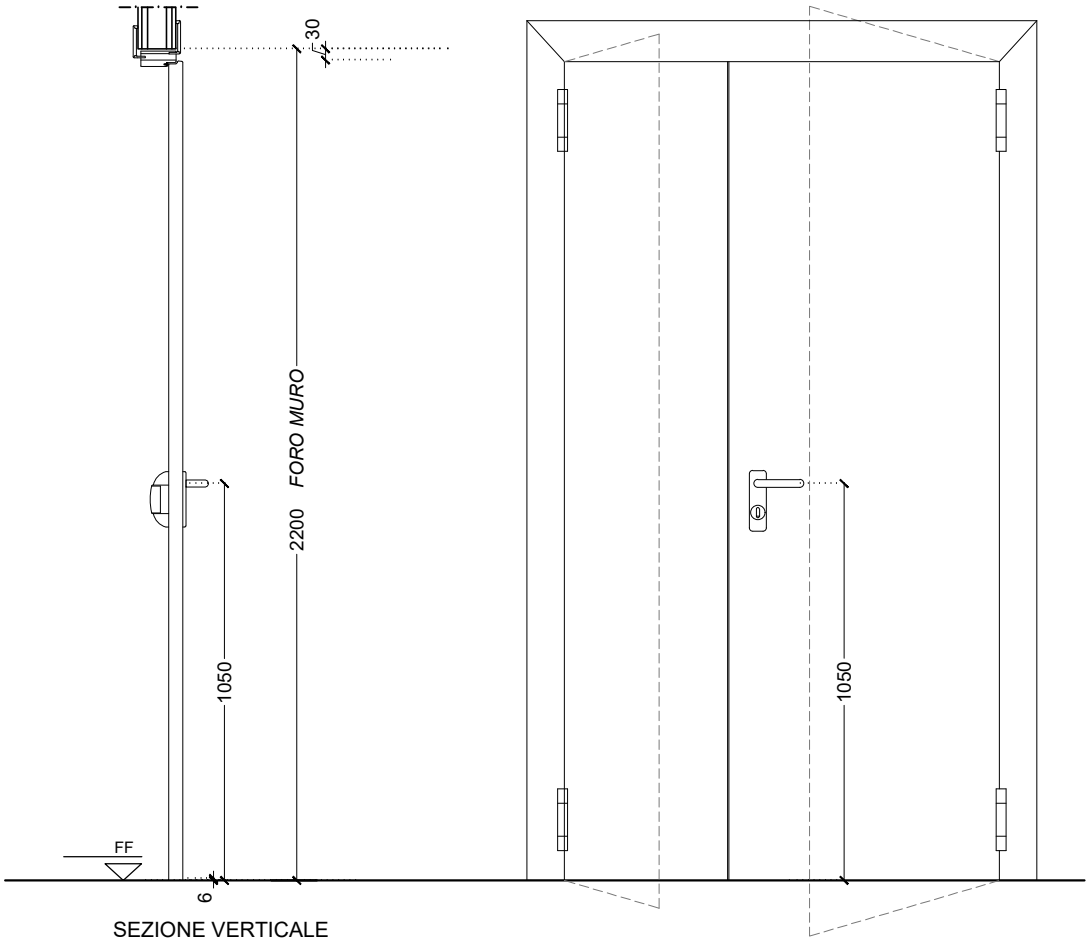

SEZIONE VERTICALE
scala 1:20

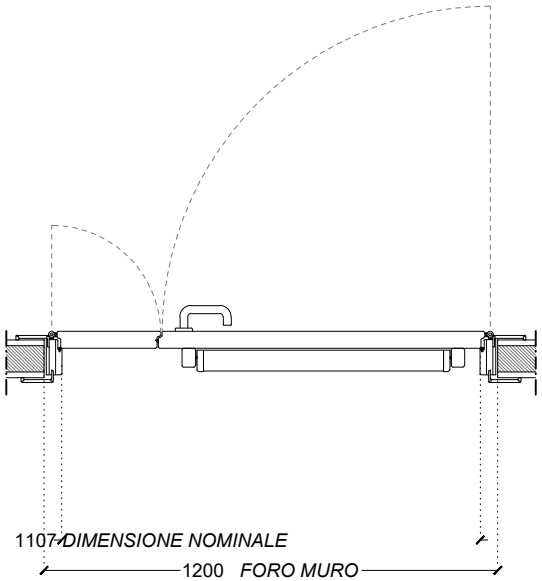

SEZIONE ORIZZONTALE
scala 1:20

PORTA INTERNA A DUE ANTE CON MANIGLIONE ANTIPANICO

FORO MURO (mm)	L= 1500 x H= 2200
DIMENSIONE NOMINALE (mm)	L= 1406 x H= 2170
TELAIO	Il telaio sarà realizzato con profilo pluricellulare estruso in PVC dalla forma arrotondata e guarnizione di battuta, rinforzato internamente su due lati con profilo estruso in PVC. La larghezza del telaio fisso sarà di 65 mm come per l'anta complanare, sia all'esterno che all'interno. Tutti i profili, sia di telaio che di anta, dovranno essere realizzati secondo il principio delle 3 camere, costituiti cioè da profili interni ed esterni tubolari e dalla zona di isolamento, per garantire una buona resistenza meccanica e giunzioni a 45° e 90° stabili e ben allineate.

PANNELLI	Infisso di porta per interni in PVC ad 1 anta realizzato con pannello composto da profili pluricellulari estrusi in PVC rigido , rivestito esternamente con laminato plastico integrale antigraffio , riquadrato con profilo battuta e zoccolino, irrigidito internamente su due lati da un estruso in PVC.
GUARNIZIONI	Guarnizioni termoespandenti montate sul profilo perimetrale del telaio e sul profilo centrale.
ACCESSORI	2 cerniere a tre ali per ogni anta, maniglia in resina.
RESISTENZA AL FUOCO	Dovrà essere fornita la Certificazione in "Classe 1" di resistenza al fuoco.

Doc:

A271ESGR_ARC00113

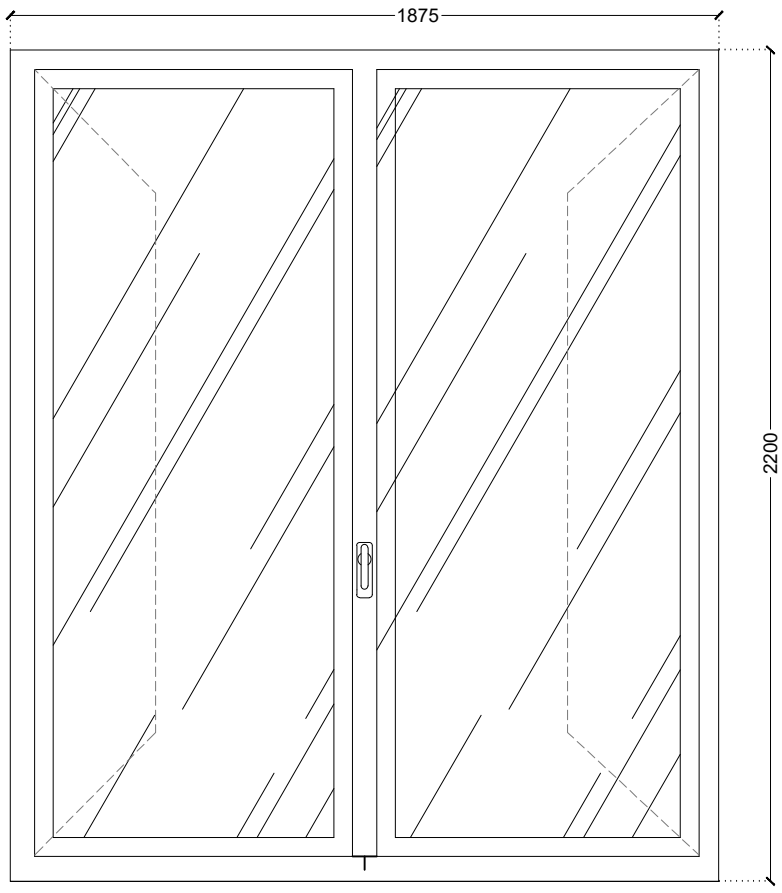

PROSPETTO ESTERNO
scala 1:20

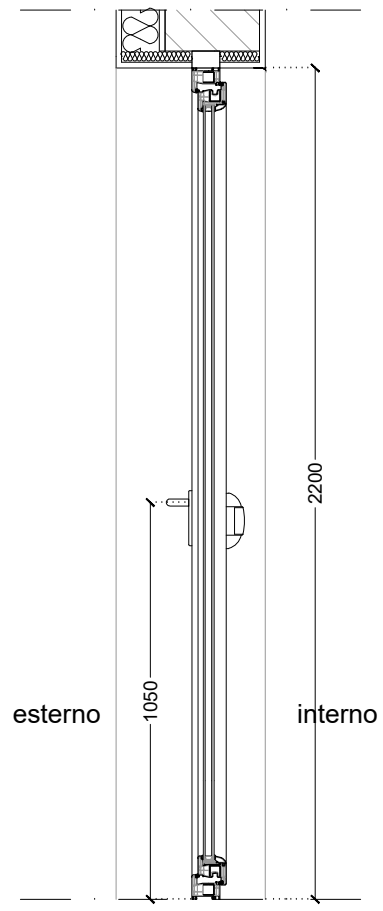

SEZIONE VERTICALE
scala 1:20

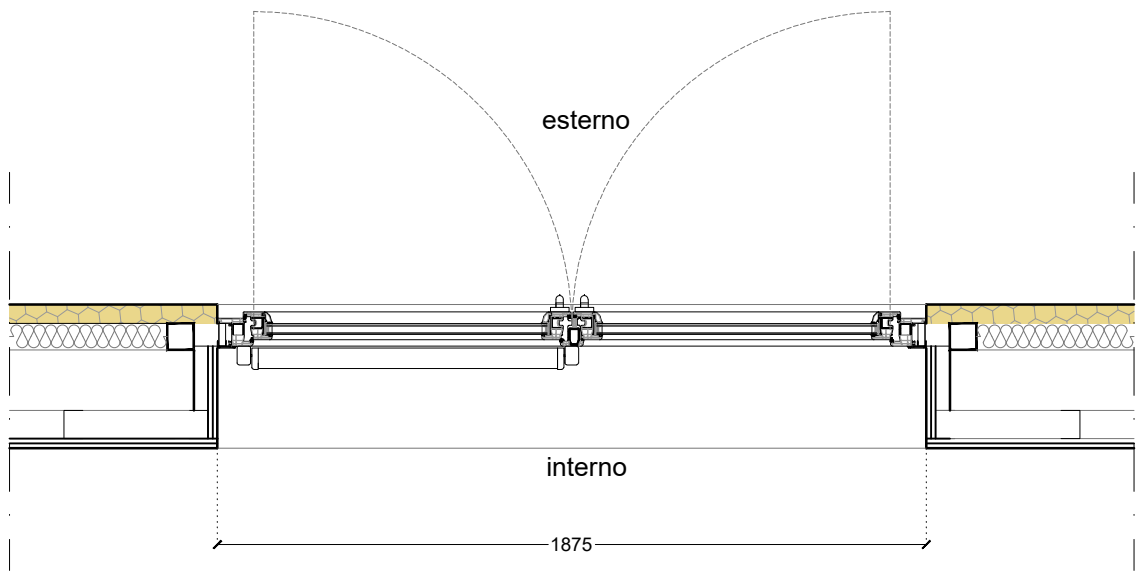

SEZIONE ORIZZONTALE
scala 1:20

FINESTRA A 4 ANTE IN PVC

TELAIO	Telaio fisso multicamera in PVC, con rinforzo metallico, opportunamente sagomato, che dovrà necessariamente alloggiare nella propria camera, non avere nessun contatto con aria e acqua e deve consentire un corretto fissaggio delle viti per la ferramenta. Anta apribile è opportunamente sagomata per consentire il perfetto funzionamento a "DUE GUARNIZIONI", le pareti visibili interne ed esterne del profilato dovranno avere uno spessore minimo secondo la normativa UNI EN 12608.
GUARNIZIONI	Tutte le giunzioni tra i profili saranno incollate e sigillate con colla per metalli poliuretanica a 2 componenti. Le guarnizioni cingivetro saranno in elastomero (EPDM) e compenseranno le sensibili differenze di spessore, inevitabili elle lastre di vetrocamera e/o stratificate, garantendo, contemporaneamente, una corretta pressione di lavoro perimetrale.

9.5.62.2	VETRATA TERMO-ISOLANTE BASSOEMMISSIVA E/O SELETTIVA 4/15 Argon 90% / |4 Caratteristiche tecniche: Trasmittanza termica vetrata (EN 673) [W/mq*k]: Ug = 1.1 ÷ 1.3 Fattore solare (EN 410)[%]: g = 62÷66; Trasmissione luminosa (EN 410) [%]: TL = 78÷82; Resistenza acustica (En 12758) [dB]: Rw = 29÷30; Peso vetrata [kg/mq] = 20; Resistenza agli urti (EN 12600) = n.c.; Attacchi manuali (EN 356) = n.c.
ACCESSORI	Le giunzioni a 45° e 90° saranno effettuate per mezzo di apposite squadrette e cavallotti, in lega di alluminio dotate di canaline per una corretta distribuzione della colla.

PF4

ASm	0
AV	1
TOT	1

A271ESGR_ARC00108